INSTRUKCJA OBSŁUGI

WER : JNV30 - V1.0

➤ Wygląd produktu

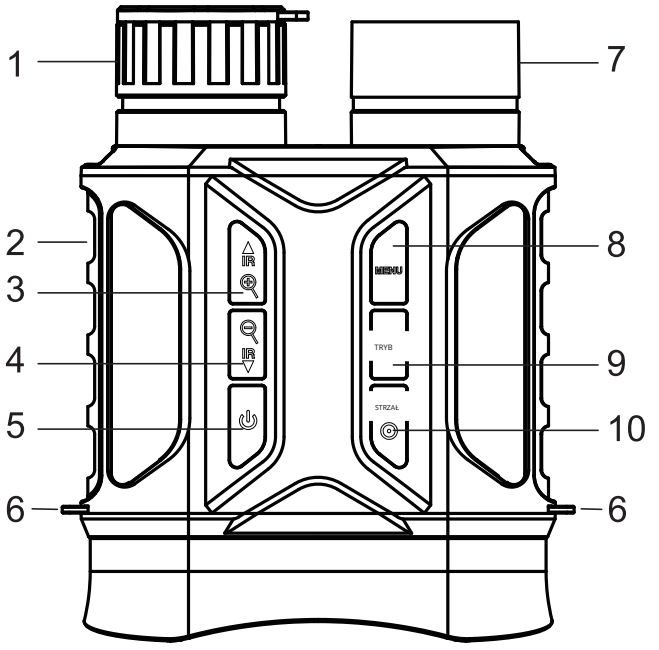

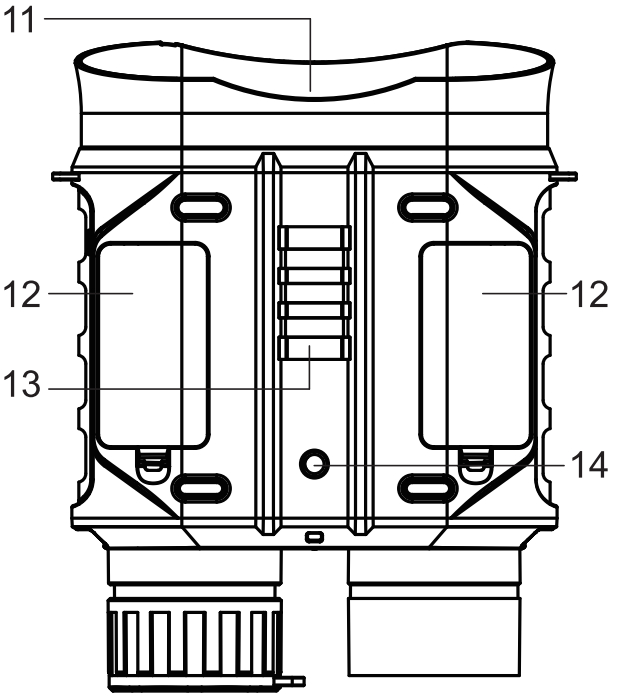

1. Ręczne pokrętło ostrości

2. Port USB / gniazdo TF

3. Wzmocnienie IR / Powiększenie / Klawisz w górę

4. Klucz IR redukcji / powiększenia / w dół

5. Klawisz zasilania

6. Otwory na linki

7. Nadajnik podczerwieni

8. Klawisz Menu

9. Klawisz trybu

10. Klawisz zdjęcia / klawisz OK

11. Okular / wyświetlacz

12. Komora na baterie

13. Uchwyt

14. Otwór uchwytu

➤ Parametry specyfikacji

• Zdjęcie : 20M (5200X3900) 、 16M(4608X3456) 、 12M(4000X3000) 8M(3264X2448) 、 5M(2592X1944) 、 3M(2048X1536) 2M(1600X1200) 、 1M(1280X960) .

• Wideo : 1920X1080 HD 1280X720 HD 、 720X480、640X480.

• Przesłona : F 1.2 f = 25mm

• Soczewka : FOV = 14 ° , Średnica : 25mm

• LCD : wewnętrzny LCD : 2.31 " (320 * 240) TFT ;

Zewnętrzny ekran : 87 * 40mm , 4x powiększenie optyczne

• Zoom cyfrowy : 4X

• Pamięć : karta TF , do 32GB

• Zasięg obserwacji w całkowitej ciemności: 200-300 metrów

• Zasięg obserwacji w słabym świetle: 3 m ~ nieskończoność

● Lampa podczerwieni: 3W, 850nm, mocny reflektor podczerwieni, 7 poziomów regulacji podczerwieni.

• Port USB: MICRO USB 2.0

• Zasilanie: 6V, 4xAA

• Temperatura pracy: -20 °C do +60 °C

• Temperatura przechowywania: -30 °C do +65 °C

• Wymiary produktu: około 172 * 139 * 63 mm

➢ Zainstaluj baterie

• Przed użyciem proszę zainstalować baterię, otworzyć pokrywę komory baterii (12), zainstalować 4 lub 8 baterii alkalicznych 1,5 V AA. Upewnij się, że biegunowość baterii jest poprawna i zamknij pokrywę komory baterii.

➢ Włóż kartę pamięci

◇ Proszę przygotować kartę TF, klasa 10 lub wyższą, (maksymalne wsparcie 32GB)
◇ Otwórz pokrywę gniazda karty TF (2).
◇ Upewnij się, że karta TF jest w odpowiednim kierunku, włóż kartę TF i nie wkładaj karty na siłę.
◇ Sformatuj kartę TF przed użyciem, co poprawi żywotność baterii, czas otwarcia migawki i kompatybilność karty TF.
◇ Lekko naciśnij krawędź karty TF, aby ją wysunąć.

Uwaga: " Brak karty SD " pojawia się, jeśli nie ma karty TF lub karta nie jest włożona poprawnie.

➢ Podstawowa obsługa

• Włączanie / wyłączanie

◇ Długie naciśnięcie przycisku zasilania przez 3 sekundy, aby włączyć / wyłączyć kamerę noktowizyjną.

◇ Obserwuj okular / ekran wyświetlacza, w zależności od rzeczywistej odległości dostosuj koło do ostrzenia, aż ekran będzie wyraźny. Jeśli światło jest niewystarczające lub używasz urządzenia w nocy, naciśnij przycisk IR ▲, aby włączyć lampę podczerwieni. Proszę wybrać poziom lampy podczerwieni w zależności od aktualnego oświetlenia. Im ciemniej, tym wyższy poziom regulacji.

➤ Tryb regulacji

◇ To urządzenie do widzenia w nocy ma trzy tryby: tryb zdjęć, tryb wideo, tryb odtwarzania. Naciśnij przycisk trybu, aby przełączać różne tryby.

	Tryb zdjęć	Zrób zdjęcie
	Tryb wideo	nagrywanie wideo
	Tryb odtwarzania	Odtwarzaj zdjęcia/wideo

➤ Zrób zdjęcie

1. Po włączeniu domyślnie przechodzi w tryb wideo, naciśnij przycisk trybu, aby przełączyć na tryb zdjęć.

2. Zoom: Przytrzymaj przycisk IRA lub klawisz IR ▼, aby powiększyć lub pomniejszyć obraz, wartość zoomu będzie wyświetlana na ekranie LCD.

3. Zrób zdjęcie:

◇ Soczewka jest skierowana na cel i obserwowana przez ekran.

◇ Obracając koło do ostrzenia (1), aby dostosować ostrość, wyświetlacz na ekranie będzie najczystszy w najlepszym stanie. Jeśli używasz w nocy lub w przypadku niedostatecznego oświetlenia, naciśnij przycisk IR ▲, aby włączyć lampę podczerwieni, powtarzane naciśnięcie tego przycisku zwiększy jasność, łącznie 7 poziomów jasności. (0 > 1 > 2 > 3 > 4 > 5 > 6 > 7 > 0 ...) W zależności od rzeczywistego światła, naciśnij przycisk IRA / IR ▼, aby dostosować lampę podczerwieni, im ciemniejsze światło, tym wyższy poziom regulacji.

◇ Naciśnij przycisk zdjęcia (10), aby zrobić zdjęcia.

➤ Nagrywanie wideo

1. Włączanie: domyślny tryb wideo po uruchomieniu, jeśli nie jest w trybie wideo, naciśnij przycisk trybu, aby przełączyć na tryb wideo.

2. Zoom: Przytrzymaj przycisk IRA lub IR ▼, aby powiększyć lub pomniejszyć obraz. Wartości skalowania są wyświetlane na ekranie LCD.

3. Rozpocznij nagrywanie:

◇ Soczewka jest skierowana na cel, obserwowana przez ekran.

◇ Jeśli używasz w nocy lub w przypadku niewystarczającego światła, naciśnij przycisk IR ▲, aby włączyć lampę podczerwieni, wielokrotne naciśnięcie tego przycisku zwiększy jasność, łącznie 7 poziomów jasności. (0 > 1 > 2 > 3 > 4,5 > 6,7 > 0 .) W zależności od rzeczywistego światła, naciśnij klawisz IRA / IR ▼, aby dostosować lampę podczerwieni, im ciemniejsze światło, tym wyższy poziom regulacji.

◇ Naciśnij przycisk zdjęcia, aby rozpocząć nagrywanie, a długość wideo zostanie wyświetlona na ekranie.

4. Zatrzymaj nagrywanie

◇ Naciśnij przycisk zdjęcia ponownie, aby zatrzymać nagrywanie.

◇ Gdy pojemność pamięci jest pełna, urządzenie automatycznie zatrzyma nagrywanie.

Uwaga: Jeśli urządzenie nie może zostać uruchomione, sprawdź, czy bateria jest defektywna, brakująca lub źle zainstalowana, wymień lub zainstaluj baterię prawidłowo, upewnij się i użyj 4 sztuk baterii alkalicznych AA.

➤ Słaba jakość obrazu

◇ Jeśli nosisz okulary, proszę nosić je podczas korzystania z urządzenia.
◇ Jeśli używasz w ciągu dnia, upewnij się, że światło podczerwone jest wyłączone (jeśli światło podczerwone jest włączone, ekran jest czarno-biały, a jeśli światło podczerwone jest wyłączone, ekran jest wyświetlany w kolorze) ◇ Gdy używasz w nocy lub w przypadku niewystarczającego światła , upewnij się, że IR jest włączone i naciśnij klawisz IR ▲ (ekran jest czarno -biały, gdy światło IR jest włączone), aby dostosować najbardziej odpowiednią jasność w zależności od rzeczywistej sytuacji.
◇ Dostosuj ostrość, powoli obracając koło do ostrzenia ①, aby upewnić się, że ostrość jest ustawiona.

➤ Funkcja kamery nocnej IR - LED

1. Odnośnie ręcznego ostrzenia: soczewka urządzenia (1) oznaczona " " i " → ". W zależności od odległości obserwowanego celu, proszę obrócić soczewkę w lewo/prawo. Użytkownik może wielokrotnie dostosowywać najlepszą długość ogniskowej zgodnie z rzeczywistą odległością obserwacji, aż obraz będzie wyraźny na displayu.

2. Nie ma dźwięku podczas odtwarzania wideo, ponieważ odległość obserwacji jest długa, dźwięk nie może rozprzestrzeniać się na dużą odległość
.

3. W trybie zdjęć/wideo, jeśli potrzebujesz obserwować ciemniejsze otoczenie , naciśnij klawisz IR ▲, aby włączyć lampę podczerwieni, obraz stanie się czarno -biały, naciskając klawisz IRA lub IR ▼, aby dostosować poziom lampy podczerwieni. (Gdy napięcie akumulatora jest niewystarczające, kamera automatycznie zmniejszy poziom IR: przy pełnej mocy można ustawić na 7, przy 2 kreskach akumulatora można ustawić tylko na 5, przy jednej kresce akumulatora można ustawić tylko na 3, a przy mniej niż jednej kresce akumulatora nie można włączyć

➢ lamp podczerwieni). Menu trybu zdjęć i wideo.

W trybie zdjęć i wideo naciśnij klawisz Menu, aby zmodyfikować parametry ustawień:

Menu	**Funkcja**
Rozdzielczość zdjęcia	Ustaw rozdzielczość zdjęcia, opcje: 20M（5200X3900）、16M（4608X3456） 12M（4000X3000）、 8M (3264X2448） 5M (2592X1944）、 3M (2048X1536) 2M (1600X1200) 、 1M (1280X960)
Rozmiar wideo	Ustaw rozdzielczość wideo: opcje: 1920X1080 HD、1280X720 HD 720X480、640X480.

Częstotliwość zasilania	Ustaw częstotliwość zasilania zgodnie z Twoim obszarem, Opcje: 50Hz / 60Hz
Automatyczne wyłączanie	Ustaw czas automatycznego wyłączenia, gdy urządzenie jest nieaktywne, aby zaoszczędzić baterię, Opcje: OFF / 3min / 5min / 10min
Jasność	Ustaw jasność ekranu, łącznie 15 poziomów do wyboru (0>1>2>3>4>5>6>7>8>9>10>11>12>13>14>15) Możesz dostosować jasność zgodnie z własnymi preferencjami. Wartość regulacji podglądu zostanie wyświetlona w lewym dolnym rogu ekranu LCD.
Data	Ustaw datę urządzenia
Czas	Ustaw czas urządzenia
Znacznik daty	Dodaj znacznik czasowy do zdjęć lub plików wideo, Opcje: OFF / ON
Język	Angielski Niemiecki Francuski Hiszpański Włoski Rosyjski Portugalski Holenderski Polski Chiński Japoński
Format	Formatowanie karty pamięci usuwa wszystkie pliki, w tym pliki zablokowane. Przed sformatowaniem skopiuj ważne pliki na swój komputer, Opcje: TAK / NIE
Resetuj do ustawień fabrycznych domyslnych	Przywróć wszystkie ustawienia do ustawień fabrycznych, Opcje: TAK / NIE
Wersja FW	Użytkownik może wyświetlić aktualną wersję oprogramowania informacje o urządzeniu.

➤ Odtwarzanie

1. Naciśnij przycisk trybu, aby przełączyć się na tryb odtwarzania.
2. Naciśnij przycisk w górę / w dół, aby przeglądać zdjęcia i pliki wideo.
3. Odtwarzanie wideo:

◇ Naciśnij Przycisk zdjęcia, aby odtworzyć wideo
◇ Naciśnij Przycisk zdjęcia ponownie, aby wstrzymać

◇ Naciśnij przycisk Menu, aby zatrzymać odtwarzanie bieżącego wideo

◇ W trybie odtwarzania naciśnij przycisk Menu, aby wyświetlić menu odtwarzania. naciśnij przycisk w górę / w dół, aby wybrać " zablokuj plik ... " i " usuń plik ... ". Naciśnij przycisk zdjęcia, aby wybrać menu i przejść do interfejsu opcji, naciśnij przycisk Menu, aby wrócić do poprzedniego menu.

➤ Menu w trybie odtwarzania

Menu	Funkcja
Usuń	Usuń pojedynczy plik
Usuń wszystko	Usuń wszystkie niechronione pliki
Chroń	Zablokuj lub odblokuj pojedynczy plik lub wszystkie pliki, opcje: [Zablokuj / Odblokuj pojedynczy] / [Zablokuj wszystkie] / [Odblokuj wszystkie]

➤ Pobierz pliki na komputer. Istnieją dwa spo-

soby na pobranie obrazów z kart pamięci noktowizyjnych na komputer

◊ Użyj czytnika kart TF

1. Wyjmij kartę TF z urządzenia i włóż czytnik kart, aby połączyć się z komputerem.

2. Otwórz [mój komputer] lub eksplorator Windows, kliknij dwukrotnie na dysk wymienny dla karty pamięci.

3. Skopiuj plik z karty pamięci na komputer.

◇ Podłącz kamerę do komputera za pomocą kabla USB

1. Włącz noktowizor. Podłącz urządzenie do komputera za pomocą kabla USB

2. Na ekranie pojawi się ikona "połączenia"

3. Otwórz [mój komputer] lub eksplorator Windows, kliknij dwukrotnie na dysk wymienny dla karty pamięci

4. Skopiuj plik z karty pamięci na komputer.

➤ Czyszczenie urządzenia

◇ Przed czyszczeniem urządzenia odłącz zasilanie (wyjmij baterię) i wyczyść zewnętrzną część urządzenia suchą, bezpyłową szmatką. Aby uniknąć uszkodzenia urządzenia, nie używaj żadnych środków czyszczących, czyść okular i/lub soczewkę, używając tylko ściereczki do czyszczenia, delikatnie przetrzyj, aby chronić soczewkę przed zarysowaniami.

◇ Chroń urządzenie przed kurzem i wilgocią, a także przechowuj je w torbie lub pudełku. Jeśli urządzenie nie będzie używane przez dłuższy czas, wyjmij baterię.

Uwaga: specyfikacje projektowe produktu zostały sformułowane na podstawie najnowszych informacji w przygotowaniu tego podręcznika i mogą ulec zmianie bez powiadomienia. Proszę odwołać się do rzeczywistej kamery.

Ochrona środowiska

Zużyty sprzęt elektroniczny oznakowany zgodnie z dyrektywą Unii Europejskiej, nie może być umieszczany łącznie z innymi odpadami komunalnymi. Podlega on selektywnej zbiórce i recyklingowi w wyznaczonych punktach. Zapewniając jego prawidłowe usuwanie, zapobiegasz potencjalnym, negatywnym konsekwencjom dla środowiska naturalnego i zdrowia ludzkiego. System zbierania zużytego sprzętu zgodny jest z lokalnie obowiązującymi przepisami ochrony środowiska dotyczącymi usuwania odpadów. Szczegółowe informacje na ten temat można uzyskać w urzędzie miejskim, zakładzie oczyszczania lub sklepie, w którym produkt został zakupiony. Produkt spełnia wymagania dyrektyw tzw. Nowego Podejścia Unii Europejskiej (UE), dotyczą-cych zagadnień związanych z bezpieczeństwem użytkowania, ochroną zdrowia i ochroną środo-wiska, określających zagrożenia, które powinny zostać wykryte i wyeliminowane.

Niniejszy dokument jest tłumaczeniem oryginalnej instrukcji obsługi, stworzonej przez produ-centa.

Szczegółowe informacje o warunkach gwarancji dystrybutora / producenta dostępne na stronie internetowej https://serwis.innpro.pl/gwarancja

Produkt należy regularnie konserwować (czyścić) we własnym zakresie lub przez wyspecjalizowane punkty serwisowe na koszt i w zakresie użytkownika. W przypadku braku informacji o koniecznych akcjach konserwacyjnych cyklicznych lub serwisowych w instrukcji obsługi, należy regularnie, minimum raz na tydzień oceniać odmienność stanu fizycznego produktu od fizycznie nowego produktu. W przypadku wykrycia lub stwierdzenia jakiejkolwiek odmienności należy pilnie podjąć kroki konserwacyjne (czyszczenie) lub serwisowe. Brak poprawnej konserwacji (czyszczenia) i reakcji w chwili wykrycia stanu odmienności może doprowadzić do trwałego uszkodzenia produktu. Gwarant nie ponosi odpowiedzialności za uszkodzenia wynikające z zaniedbania.

Importer: INNPRO

INNPRO Robert Błędowski sp. z o.o.
ul. Rudzka 65c
44-200 Rybnik, Polska
tel. +48 533 234 303
hurt@innpro.pl
www.innpro.pl